Model Modus
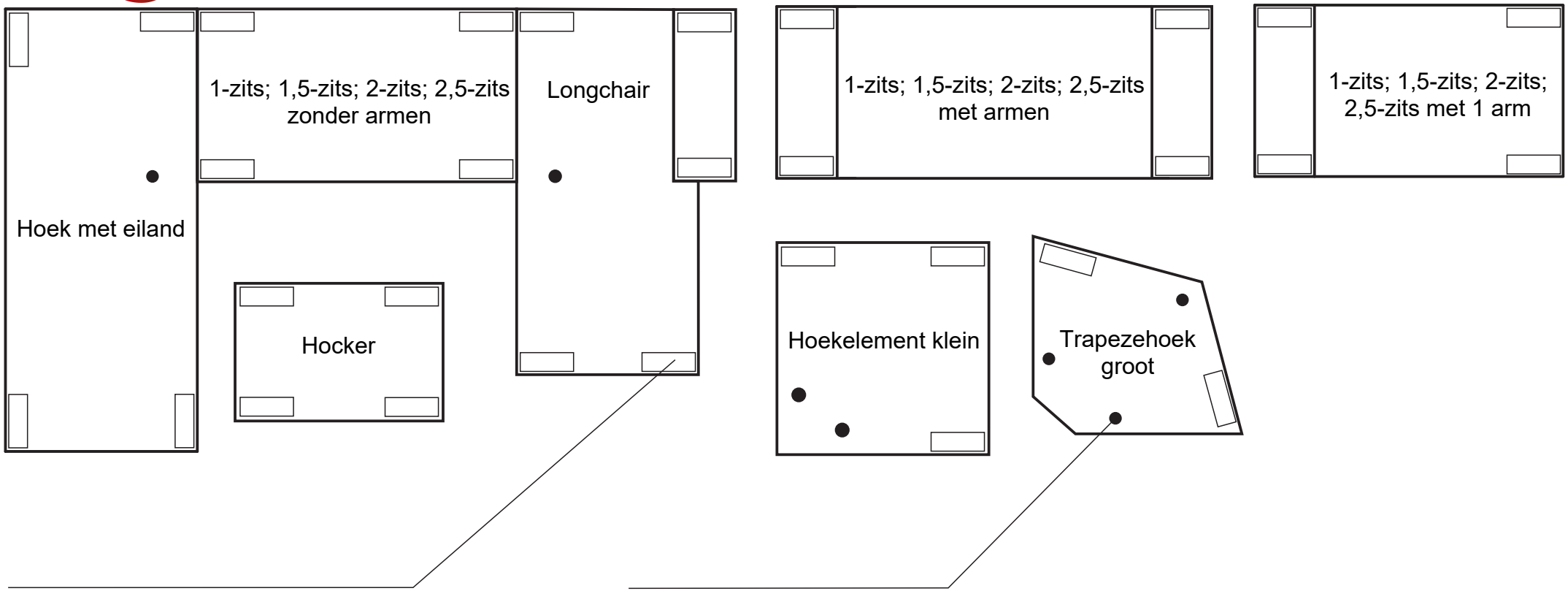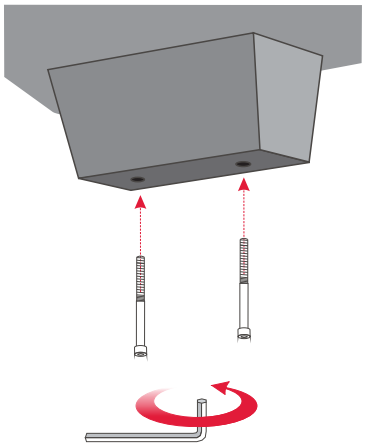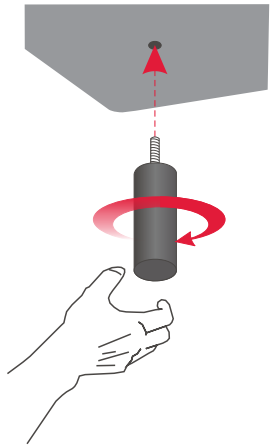
Montagehandleiding Bankstel